MBX 16/6 T2 0,37kW Zone 2: FAN (Ex h IIB T3 Gc) + MOTOR (Ex ec IIC T3 Gc) (MB163271XN)

GENERAL DATA

VENTILATOR ATEX CENTRIFUGAL DE MEDIE PRESIUNE
CARACTERISTICI CONSTRUCTIVE
- Carcasa confectionata din otel.
- Rotor monoaspirant din aluminiu cu palete curbate spre inainte.
- Protejat impotriva coroziunii cu vopsea pe baza de rasini epoxidice.
- Prevazut cu inel antiscantei din aluminiu sau cupru.
- Motor asincron standard ATEX (certificat EEX-d) in scurtcircuit, grad protectie IP-55 si clasa de izolatie F.
- Tensiuni de alimentare: 230/400V 50Hz pentru motoare trifazate cu puteri pana la 4kW si 400/690V 50Hz pentru puteri superioare.

APLICATII
Conceput pentru montaj pe tubulatura, recomandat pentru:
-Ventilatie in medii ce pot prezenta risc de explozie
-Temperatura maxima de lucru: de la -20ºC la 80ºC.
Optiuni:
-Motoare la 60Hz si tensiuni speciale.
In conformitate cu Directiva 94/9/CE. Fabricat ATEX II2G.Motor certificat II3G si certificat ATEX EEx-d II2G pentru zonele 2 (gaz) si 22 (praf).

PERFORMANCE CURVE

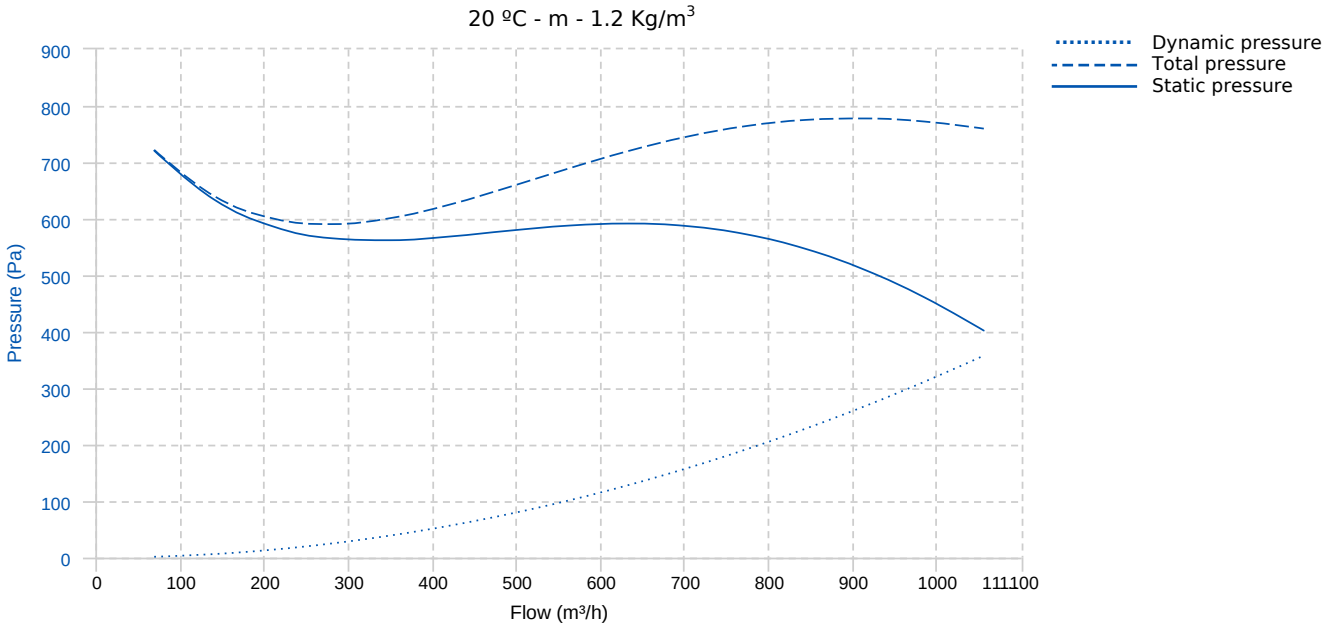

TECHNICAL DATA

Fan							
RPM	2850	Approx. weight	9.5 kg	Max. Flow	1050 m³/h		
Motor							
Power	0,37 kW	RPM	2850	I max. (400V)	1 A	Size	71
Approx. weight	6 kg	Efficiency (%)	71 %	FP	0.7		

DIMENSIONS

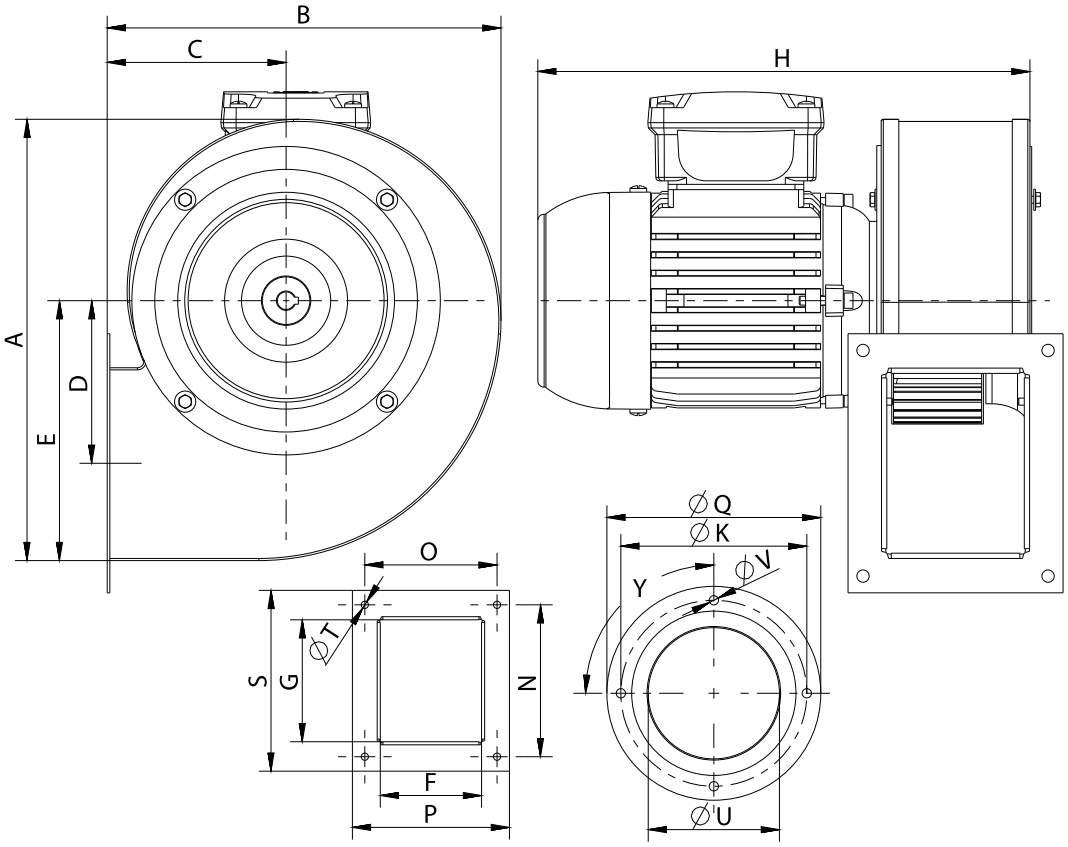

BOCA DE IMPULSION
(OUTLET)

BOCA DE ASPIRACION
(INLET)

Dimensions (mm)									
A	295	B	266	C	119	D	108,5	E	171,5
F	98	G	118	H	325	K	180	N	147
O	128	P	152	Q	207	S	175	TØ	7
UØ	127	VØ	9	Y	4x90º				

WIRING DIAGRAM

230V △

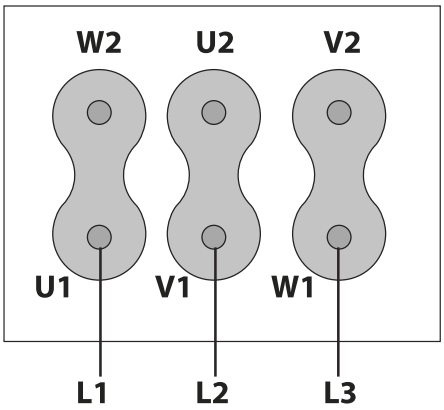

400V ⅄

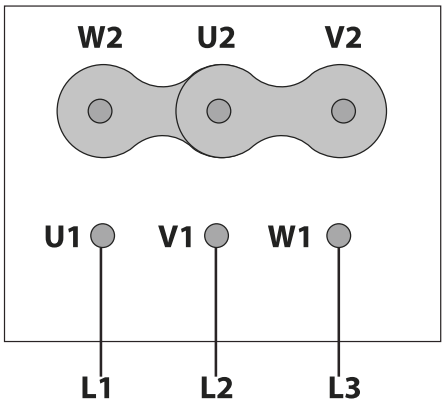

ACCESSORIES

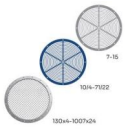

GRILA DE PROTECTIE ASPIRATIE
RA 16/6
REF: A-253111901

FLANSA ASPIRATIE
EI 16/6
REF: 962160111

RACORD FLEXIBIL 400oC/2H
BA-400 15/16
REF: 960002067

RACORD FLEXIBIL.
JE 45
REF: A-300719201

FLANSA ASPIRATIE/REFULARE
AC 150
REF: 960003204

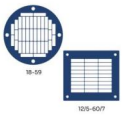

GRILA DE PROTECTIE REFULARE.
RBS 16/6
REF: A-960000354

ATEX SWITCH
INT 16 ATEX
REF: 510200016X

FREQUENCY SPEED CONTROLLER
SFC 230 I 2,5A *
REF: SFC230I003

FREQUENCY SPEED CONTROLLER
SFC 400 III 1,2A *
REF: SFC400III1

ACOUSTIC CABINS FOR CENTRIFUGAL FANS
AB (GENERIC)